Code : **97C 40-- 38D-2-F**
Sauggreifer 1.5 Falten Serie 97C
Ø 41.4MM

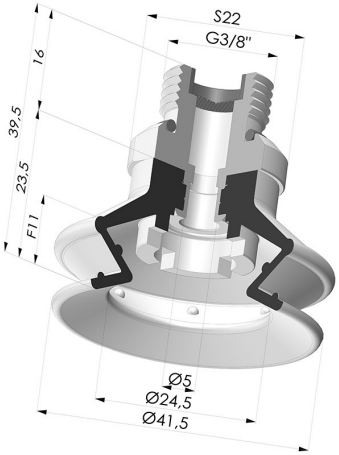


## TECHNISCHE INFORMATIONEN

| | |
|---|---|
| **Sortiment :** | Sauggreifer |
| **Kategorie :** | Falten |
| **Serie :** | 97C |
| **Höhe :** | 39.5 |
| **Form :** | 1,5 Falten |
| **Lippendurchmesser :** | 41.4 mm |
| **Rohrinnendurchmesser :** | AG G3/8" |
| **Balgen :** | 1,5 Falten |
| **Horizontalkraft :** | 54.5 N |
| **Vertikalkraft :** | 27 N |
| **Federweg :** | 11 mm |

## Varianten:

Variantenreferenz:
**97C 40PU 38D-2-F**

- Farbe: Grün / Gelb
- Materiale: Polyurethan
- Shore-Härte: SH60 / SH30

E-mail: info@novacom-grp.com
NOVACOM GmbH - Konrad-Adenauer Ufer 71 - 50668 Köln - Deutschland
Telefon. : +49 221 677 838 519
USt-ID : DE296 973 503