Code : **91 31-- 38D-2-F**
Sauggreifer 1.5 Falten Serie 91 Ø 34MM

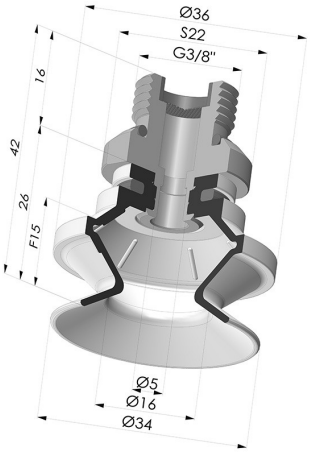

TECHNISCHE INFORMATIONEN

Sortiment :	Sauggreifer
Kategorie :	Falten
Serie :	91
Höhe :	42
Form :	1,5 Falten
Lippendurchmesser :	34 mm
Rohrinnendurchmesser :	AG G3/8"
Balgen :	1,5 Falten
Horizontalkraft :	38 N
Vertikalkraft :	19 N
Federweg :	15 mm

Varianten:

Variantenreferenz:
91 31NI 38D-2-F
- Farbe: Schwarz
- Materiale: Nitril

Variantenreferenz:
91 31SL 38D-2-F
- Farbe: Rot (Lebensmittels zertifikat)
- Materiale: Silikon
- Shore-Härte: SH60

Variantenreferenz:
91 31SLT 38D-2-F
- Farbe: Transluzent (Lebensmittels zertifikat)
- Materiale: Silikon
- Shore-Härte: SH60

Werkstoffleitfaden:

	Material	Code	Temperatur beständigkeit (°C)	Flexibilität	Abrieb festigkeit	UV/Witterungs beständigkeit	Ölbeständigkeit	Lebensmittel verträglichkeit	Migrationstest
	Silikon Rot (Lebensmittels zertifikat) (Shore SH60)	SL	-60/+250	✓✓✓	⊗	✓✓✓	⊗	FDA **	A, B, D2
	Silikon Transluzent (Lebensmittels zertifikat) (Shore SH60)	SLT	-60/+250	✓✓✓	⊗	✓✓✓	⊗	FDA **	⊗

Anfragen nach FDA- und/oder EG-Bescheinigungen müssen UNBEDINGT bei der Bestellung erfolgen. Eine nachträgliche Anfrage verursacht zusätzliche Kosten. Um den Erwartungen unserer Industriekunden gerecht zu werden, bietet NOVACOM die größte Auswahl an Elastomer- und Thermoplast-Werkstoffen. Wir können auch neue Werkstoffe nach einem präzisen Lastenheft entwickeln, um spezielle Anwendungen unserer Kunden zu lösen.

✓✓✓ Hervorragend | ✓✓ Gut | ✓ Gering | ⊗ Schlecht | ⊗⊗ Nicht empfohlen
*Eine FDA- und/oder EG-Bescheinigung kann für verschiedene Referenzen bei der Bestellung angefragt werden; bitte kontaktieren Sie uns.
** Lebensmittelkontakt-Zertifizierung: (EG) 1935/2004 - (FDA) 21 CFR 177.2600
*** Lebensmittelkontakt-Zertifizierung: (EG) 10/2011 - (FDA) 21 CFR

Ähnliche Produkte:

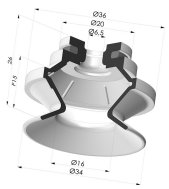

Sauggreifer 1.5 Falten Serie 91 Ø 34MM
Produktreferenz: 91 31-- A

Abtrennbarer Halter AG 3/8G - mit Filter
Produktreferenz: 9M38-2-F

E-mail: info@novacom-grp.com
NOVACOM GmbH - Konrad-Adenauer Ufer 71 - 50668 Köln - Deutschland
Telefon. : +49 221 677 838 519
USt-ID : DE296 973 503